Dispositivo di imaging termico

ZEN C Series

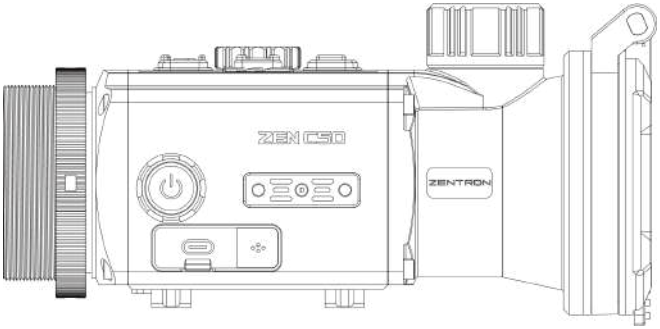

ZENTRON

GUIDA RAPIDA V2.0.0

Componenti e comandi

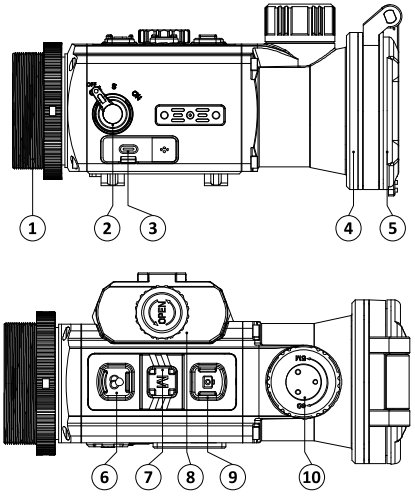

N.	Componente
1	Oculare
2	Interruttore di accensione
3	Porta USB-C
4	Obiettivo
5	Copriobiettivo
6	Pulsante tavolozze
7	Pulsante menu
8	Coperchio batteria
9	Pulsante di acquisizione
10	Manopola di messa a fuoco

Funzionamento dei pulsanti

Serie C		
Pulsante	**Pressione breve**	**Pressione lunga**
	OFF: Spento S: Standby ON: Accensione / Riattivazione	
M	Menu rapido	Menu principale
	Misura distanza	NUC
	Scatta una foto	Avvia/interrompi video
Pulsante	**Doppia pressione**	
	PIP attivo / disattivo	
	Cambia tavolozza	

Panoramica della barra di stato

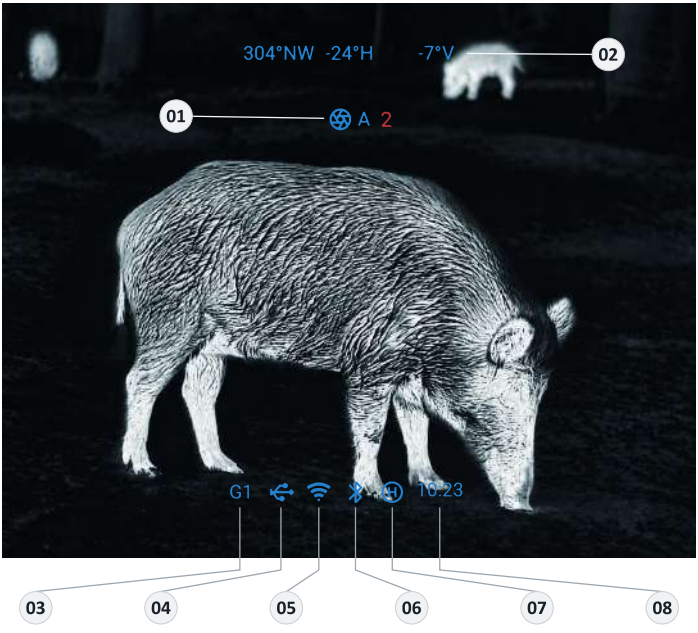

01. Modalità NUC e conto alla rovescia
02. Bussola elettronica
03. Profilo di azzeramento
04. Modalità di alimentazione (Batteria / USB)
05. Wi-Fi
06. Bluetooth
07. Modalità scena
08. Ora

Menu

Stile UI



Scegli UI Normale o Semplice.

Wi-Fi



Collega il dispositivo a ZEN LINK.

Bluetooth



Connetti l'app nelle vicinanze.

PIP



Finestra ingrandita e doppia tavolozza.

Tavolozze



Scegli una tavolozza termica.

Impostazioni display



Regola schermo e immagine.

Modalità scena



Scegli la modalità scena.

Azzeramento



Allinea punto d'impatto e di mira.

Profilo



Scegli un profilo di azzeramento.

Visualizza



Sfoglia foto e video salvati.

Otturatore NUC



Calibrazione automatica, manuale o esterna.

MIC



Attiva l'audio e regola il guadagno.

Bussola



Imposta e calibra la bussola.

Preregistrazione



Video al rinculo e sequenze di immagini.

Sospensione automatica



Sospensione per inattività/angolo.

Correzione pixel



Correggi i pixel difettosi.

LRF



Misura la distanza del bersaglio.

Calcolo balistico



Configura profili balistici e correzioni.

Connessione a ZEN LINK

Usa ZEN LINK 4.0 o versione successiva. La connessione automatica richiede in genere il firmware del dispositivo 2.0 o successivo; verifica in Info.

Scarica ZEN LINK dall'App Store (iOS) o da Google Play (Android) usando i codici qui sotto.

Connessione automatica

Attiva il Bluetooth sul dispositivo e sul telefono. Apri ZEN LINK nelle vicinanze, seleziona la scheda del dispositivo e tocca Connetti. Al primo utilizzo, seleziona Accetta sul dispositivo, poi consenti al telefono di connettersi alla sua rete Wi-Fi. Concedi i permessi Bluetooth e di rete locale.

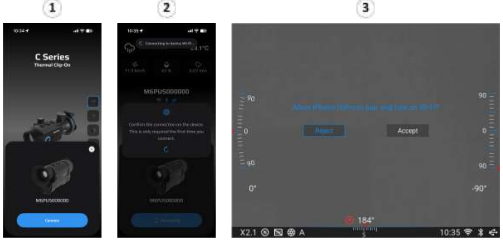

Le illustrazioni mostrano dispositivi di esempio; nomi e SSID possono variare.

Connessione manuale

Nessuna scheda del dispositivo: tocca Trova dispositivi. Per il Wi-Fi, apri Menu principale > Impostazioni avanzate > Wi-Fi, attiva il Wi-Fi e leggi l'SSID. Sul telefono, connettiti a quella rete con la password 12345678 (o quella che hai impostato). Torna a ZEN LINK e apri Live o Archivio.

Come collegare i dispositivi ZEN al computer

Passo 1 Collega il dispositivo al computer con un cavo dati USB-C e mantienilo acceso.



Passo 2 **Windows**

Apri Questo PC e la memoria del dispositivo. Seleziona la cartella con la data di registrazione, quindi copia le foto (.jpg) e i video (.mp4) sul computer.

macOS

Installa e apri OpenMTP per visualizzare, copiare e salvare foto e video sul computer.

https://openmtp.ganeshrvel.com/

Contenuto della confezione

Dispositivo ×1	Panno senza pelucchi ×1
Batterie ×4	Borsa ×1
Caricabatterie ×1	Chiave ×1
Cavo USB-C ×1	Manuale e guida rapida ×1

Preregistrazione



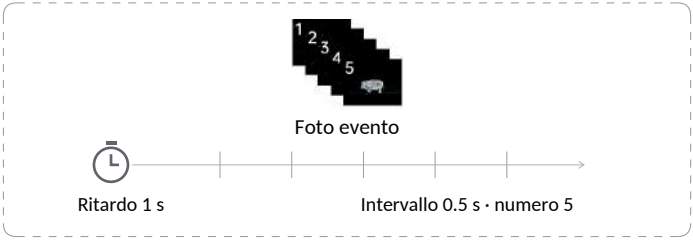

Impostazioni di esempio; tempi e numero di immagini sono regolabili.

Preregistrazione

Con la Preregistrazione attiva, il dispositivo **registra automaticamente un video** per ogni sparo. Personalizza la durata di registrazione **prima e dopo lo sparo** e la sensibilità di attivazione. **Visualizza in anteprima i video salvati** e **scaricali in modo selettivo** con ZEN LINK.

Foto evento

Acquisisci una sequenza di foto dopo ogni sparo. Imposta **ritardo, intervallo e numero di immagini** in Preregistrazione > Immagine, poi sfoglia e scarica la sequenza con ZEN LINK.

Visualizza in anteprima e scarica le registrazioni con ZEN LINK.

Specifiche

Serie C	C50R	C35R
Tipo di rilevatore	VOx non raffreddato	
Risoluzione	640 × 512	384 × 288
Dimensione pixel	12 µm	
Frame rate	50 Hz	
Gamma spettrale	da 8 a 14 µm	
NETD	18 mK	20 mK
Classe di sicurezza del laser	Classe 1	
Lunghezza d'onda	905 nm	
Portata massima di misurazione	2000 m	1100 m (giorno) 1500 m (notte)
Precisione di misurazione (D in m)	≤±0.5 m (≤80 m) ±1 m (≤1000 m) ≤±(0.2+0.0015D)m (>1000 m)	≤±1 m (≤300 m) ≤±2 m (>300 m)
Portata minima di misurazione	5 m	
Obiettivo	50 mm f/1.0	35 mm f/1.0
Campo visivo	8.7°(H) × 7°(V)	7.5°(H) × 5.6°(V)
Distanza minima	8 m	5 m
Portata rilevamento	2600 m	1800 m
Ingrandimento ottico	1×	
Zoom digitale	Modalità clip-on: 1×; Modalità monoculare: da 2.3 a 18.4×	

Specifiche

Serie C	C50R	C35R
Tavolozze	Bianco caldo/Nero caldo/Rosso ferro/Tinta...	
Tempo di avvio	<5 secondi	
Wi-Fi, Bluetooth e microfono	Supportati	
Sensori	Accelerometro e bussola digitale integrati	
Memoria interna	64 GB	32 GB
Tipo di display	OLED	
Risoluzione display	1920 × 1080	800 × 600
Batteria	2 × 18350	
Autonomia max.	6 ore	7 ore
Interfaccia USB	Tipo C	
Dimensioni	147 × 65 × 74 mm	142 × 65 × 63 mm
Peso	425 g	410 g
Filettatura di connessione	M45 × 0.75	
Materiale scocca	Magnesio	
Grado di protezione	IP67	
Temp. di esercizio	da -20°C a 50°C	
Temp. di stoccaggio	da -40°C a 50°C	
Rinculo massimo	1000 g/0.4 ms	

Istruzioni per la ricarica della batteria

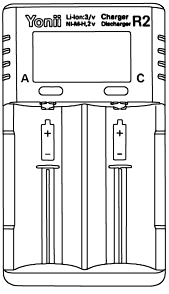

Batteria compatibile:

Supporta solo batterie ricaricabili agli ioni di litio 18350.

Fasi di ricarica:

- Inserimento batterie: inserisci le batterie 18350 nel caricabatterie rispettando la polarità (+/−) indicata.
- Accensione: collega il caricabatterie a una fonte di alimentazione USB con il cavo USB-C incluso.
- Ricarica rapida: usa i pulsanti A e C per attivare la ricarica rapida.
- Monitoraggio della ricarica: lo stato di carica e il livello della batteria sono visualizzati sullo schermo LCD. Lo schermo mostra in tempo reale tensione, avanzamento della ricarica e condizioni della batteria.

• Note importanti:

- Non invertire la polarità della batteria.
- Non utilizzare batterie 18350 con porta USB integrata.
- Ricaricare solo a temperature comprese tra 0°C e 50°C.
- Rimuovere le batterie se non vengono utilizzate per lunghi periodi.
- Evitare il sovraccarico e non lasciare il caricabatterie incustodito.





ZENTRON

info@zentronoutdoor.com

zentronoutdoor.com

V2.0.0 | IT